Whirlpool

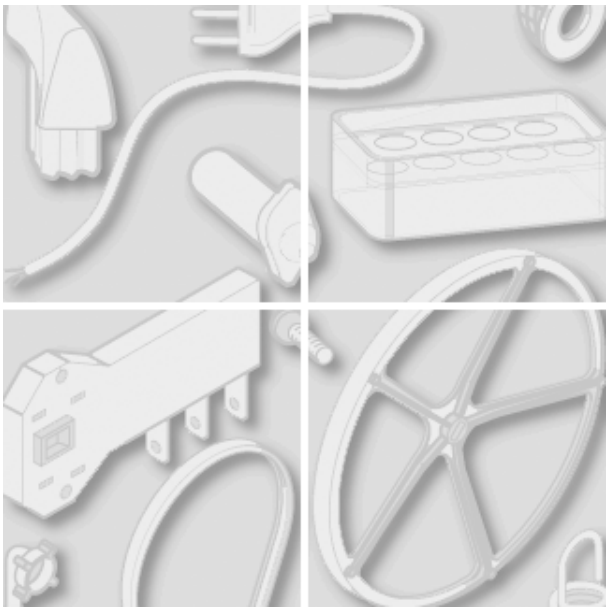

Sigla Modello:

AKR 808 BG

AKR 808 BG

Codice commerciale:

857880801100

857880801100

F096097

KitchenAid Whirlpool Hotpoint Bauknecht INDESIT

LA PRESENTE DOCUMENTAZIONE SI RIVOLGE SOLO A TECNICI QUALIFICATI CHE SONO A CONOSCENZA DELLE RISPETTIVE NORME DI SICUREZZA. SOGGETTA A MODIFICHE

WHR32229 Tavole

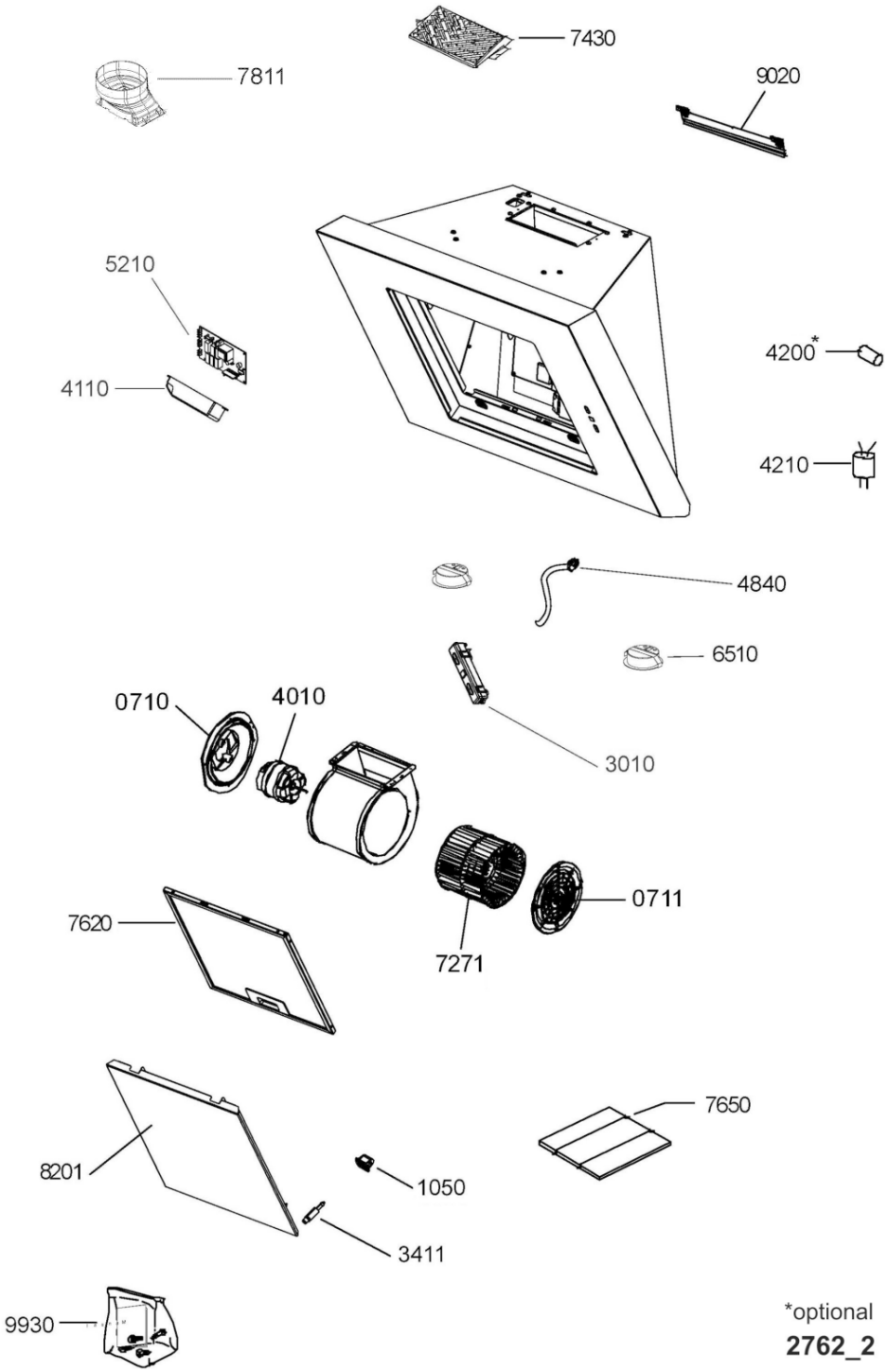

WHR32229 Lista Ricambi

Rif.	Cod.Ricam	Dal S/N	Al S/N	Sostituto	Descrizione	Notizia	Codice
0710	480122101942 (C00321452)			1 x C00278471 (482000087659)	supporto motore		
0711	481253238012 (C00332662)			1 x C00138717 (482000081372)	copertura convogliatore		
1050	480122102359 (C00321474)				inserto		
3010	480122100381 (C00321386)				scheda comandi		
3411	482000002660 (C00331781)				blocking pin		
4010	481236118552 (C00328812)				motore		
4110	481214288177 (C00311092)				trasformatore		
4200	482000000036 (C00313866)				condensatore 5mf		
4210	480122102314 (C00321470)				filtro antidisturbo		
4840	480122100907 (C00321394)			1 x C00294287 (488000294287)	cavo di collegamento		
5210	482000002658 (C00286256)				unita di potenz		
6510	481213418058 (C00326820)				lampada		
7271	481251528098 (C00311771)			1 x C00090119 (482000027801)	ventola		
7430	480122101372 (C00321407)				coperchio		
7620	480122102168 (C00314158)				filtro grassi		
7650	480122101517 (C00321412)			1 x 484000008787 (C00385609)	filtro carbone fil 950		

7811	480122101732 (C00321422)	1 x 482000008934 (C00333841)	flangia d150 mm
8201	482000005207 (C00331938)		pannello front.
9020	480122102363 (C00321475)		staffa
9930	482000005208 (C00409242)		kit montaggio
999	C00579780		caratt. tecniche whp
999	C00355466		schema cablaggio whp